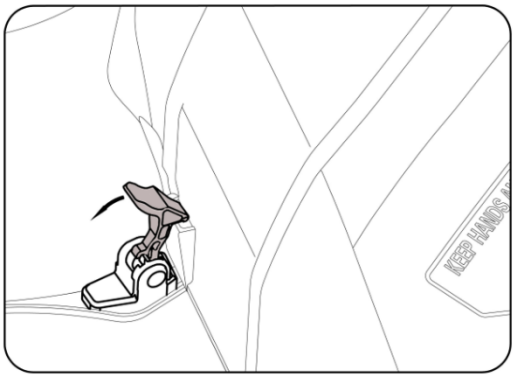

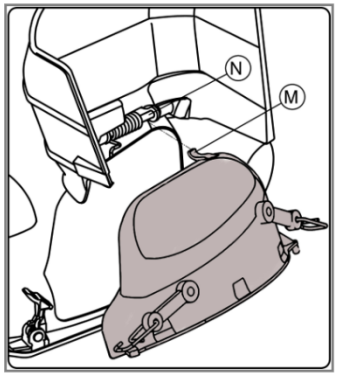

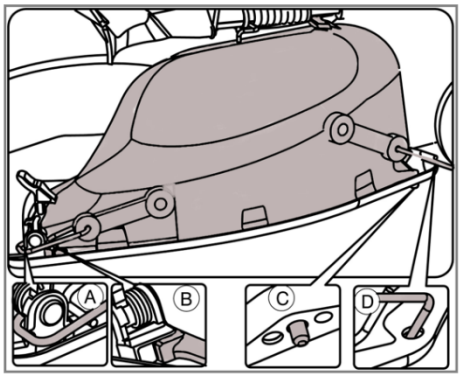

IT – Montaggio del Kit per Triturazione (se applicabile)

Se decidi di tagliare l'erba, triturarla e lasciarla sul tappeto erboso, è disponibile su richiesta un kit "mulching". Questo deve essere montato sul piatto di taglio come indicato nelle figure.
Nota: Quando devi aprire il deflettore laterale, premi prima il pulsante autobloccante e non forzarlo ad aprirsi.
a. Premi il pulsante autobloccante per aprire il deflettore laterale;
b. Fai passare la linguetta (M) del kit mulching sotto il perno (N), inserisci l'angolo inferiore sinistro del kit mulching nello spazio sotto la base degli elementi autobloccanti (Figura B), e inserisci il perno di destra nel foro del piatto (Figura C).

EN – Mounting the Mulching Kit (if applicable)

If you decide to mow the grass, mulching it and leaving it on the lawn, a "mulching" kit is available upon request. This must be assembled on the cutting deck as indicated in the figures.
Note: When you need to open the side deflector, please press the self-locking button first, and do not force it open.
a. Press the self-locking button to open the side deflector;
b. Pass the lug boss (M) on the mulching kit through the bottom of the pin (N), insert the lower left corner of the mulching kit into the space under the self-locking parts base (Figure B), and insert the right dowel pin into the hole of the deck (Figure C).

FR – Montage du Kit de Mulching (si applicable)

Si vous choisissez de tondre l'herbe, de la mulcher et de la laisser sur la pelouse, un kit « mulching » est disponible sur demande. Il doit être monté sur le plateau de coupe comme indiqué dans les illustrations.
Remarque : Lorsque vous devez ouvrir le déflecteur latéral, veuillez d'abord appuyer sur le bouton autobloquant et ne pas forcer l'ouverture.
a. Appuyez sur le bouton autobloquant pour ouvrir le déflecteur latéral;
b. Faites passer la languette (M) du kit mulching sous la goupille (N), insérez le coin inférieur gauche du kit mulching dans l'espace sous la base des pièces autobloquantes (Figure B), puis insérez la cheville droite dans le trou du plateau (Figure C).

DE – Montage des Mulch-Kits (falls zutreffend)

Wenn Sie das Gras mähen, mulchen und auf dem Rasen liegen lassen möchten, ist auf Anfrage ein „Mulching"-Kit erhältlich. Dieses muss wie in den Abbildungen gezeigt am Mähdeck montiert werden.
Hinweis: Wenn Sie den Seitenauswurf öffnen müssen, drücken Sie zuerst die selbstverriegelnde Taste und öffnen Sie ihn nicht gewaltsam.
a. Drücken Sie die selbstverriegelnde Taste, um den Seitenauswurf zu öffnen;
b. Führen Sie die Lasche (M) des Mulching-Kits unter den Stift (N), setzen Sie die untere linke Ecke des Mulching-Kits in den Raum unter der Basis der selbstverriegelnden Teile ein (Abbildung B), und stecken Sie den rechten Zapfen in das Loch im Deck (Abbildung C).

ES – Montaje del Kit de Mulching (si corresponde)

Si decides segar el césped, triturarlo y dejarlo sobre la hierba, está disponible un kit de "mulching" bajo pedido. Este debe montarse en la plataforma de corte como se indica en las figuras.
Nota: Cuando necesites abrir el deflector lateral, primero presiona el botón autobloqueante y no lo fuerces a abrir.
a. Presiona el botón autobloqueante para abrir el deflector lateral;
b. Pasa la pestaña (M) del kit de mulching por debajo del pasador (N), inserta la esquina inferior izquierda del kit en el espacio bajo la base de las piezas autobloqueantes (Figura B), e inserta el pasador derecho en el orificio de la plataforma (Figura C).

PL – Montaż zestawu mulczującego (jeśli dotyczy)

Jeśli zdecydujesz się skosić trawę, rozdrobnić ją i pozostawić na trawniku, zestaw „mulching" jest dostępny na życzenie. Należy go zamontować na pulpicie tnącym zgodnie z ilustracjami.
Uwaga: Gdy trzeba otworzyć boczny deflektor, najpierw naciśnij przycisk samoblokujący i nie wymuszaj jego otwarcia.
a. Naciśnij przycisk samoblokujący, aby otworzyć boczny deflektor;
b. Przełóż wypustkę (M) zestawu mulczującego pod sworzeń (N), umieść lewy dolny róg zestawu mulczującego w przestrzeni pod podstawą elementów samoblokujących (Rysunek B) i włóż prawy sworzeń w otwór w pulpicie (Rysunek C).

HU – Mulching-készlet felszerelése (ha alkalmazható)

Ha úgy döntesz, hogy lenyírod a füvet, mulcshozod és ott hagyod a gyepen, kérésre elérhető egy „mulching" készlet. Ezt a vágófedélre kell szerelni, amint azt az ábrák mutatják.
Megjegyzés: Ha ki kell nyitni az oldalsó irányítólemezt, először nyomd meg az önzáró gombot, és ne erőltesd az ajtó kinyitását.
a. Nyomd meg az önzáró gombot az oldalsó irányítólemez kinyitásához;
b. Vezesd a mulching készlet „M" jelű nyelvét az „N" jelű csap alatt, illeszd be a mulching készlet bal alsó sarkát az önzáró elemek alapja alatti résbe (B ábra), majd helyezd a jobb csapot a fedél lyukába (C ábra).

DK – Montering af mulch-kit (hvis relevant)

Hvis du beslutter dig for at slå græsset, mulche det og lade det ligge på græsplænen, er et "mulching"-kit tilgængeligt efter anmodning. Det skal monteres på klippebordet som vist i illustrationerne.
Bemærk: Når du har brug for at åbne sideaflederen, bedes du først trykke på den selvlåsende knap og ikke tvinge åbningen.
a. Tryk på den selvlåsende knap for at åbne sideaflederen;
b. Før flig (M) på mulching-kittet gennem bunden af pin (N), indsæt den nederste venstre hjørne af mulching-kittet i rummet under basis af de selvlåsende dele (Figur B), og indsæt den højre tap i hulltet i dækket (Figur C).

GR – Συναρμολόγηση κιτ θρυμματισμού (αν ισχύει)

Εάν αποφασίσετε να κουρέψετε το γρασίδι, να το θρυμματίσετε και να το αφήσετε στο χλοοτάπητα, υπάρχει διαθέσιμο κιτ «mulching» κατόπιν αιτήματος. Αυτό πρέπει να συναρμολογηθεί στη βάση κοπής όπως φαίνεται στις εικόνες.
Σημείωση: Εάν χρειαστεί να ανοίξετε τον πλευρικό απορροφητήρα,

πατήστε πρώτα το αυτόματο κουμπί κλειδώματος και μην το αναγκάσετε να ανοίξει.
a. Πατήστε το κουμπί αυτόματου κλειδώματος για να ανοίξετε τον πλευρικό απορροφητήρα·
b. Περάστε τον προεξέχοντα πόλο (M) του κιτ mulching κάτω από το πείρο (N), εισάγετε την κάτω αριστερή γωνία του κιτ mulching στο χώρο κάτω από τη βάση των αυτόματων κλειδωτικών (Εικόνα B), και εισάγετε τον δεξιό άξονα στην τρύπα της βάσης (Εικόνα C).

NL – Montage van het mulch-kit (indien van toepassing)

Als je ervoor kiest om het gras te maaien, te mulch en het op het gras te laten liggen, is een "mulching"-kit op aanvraag beschikbaar. Deze moet worden gemonteerd op de maaidekking zoals aangegeven in de illustraties.
Opmerking: Als je de zijuitwerper moet openen, druk dan eerst op de zelfvergrendelende knop en forceer deze niet.
a. Druk op de zelfvergrendelende knop om de zijuitwerper te openen;
b. Steek de lip (M) van de mulching-kit door de onderkant van de pen (N), plaats de linkeronderhoek van de mulching-kit in de ruimte onder de basis van de zelfvergrendelende onderdelen (Figuur B), en steek de rechterpen in het gat van de dekvloer (Figuur C).

RU – Установка комплекта для мульчирования (при необходимости)

Если вы решили скосить траву, измельчить её и оставить на газоне, комплект «mulching» доступен по запросу. Его необходимо установить на режущий узел, как показано на рисунках.
Примечание: При необходимости открыть боковой дефлектор сначала нажмите самофиксирующуюся кнопку и не применяйте силу.
a. Нажмите самофиксирующуюся кнопку, чтобы открыть боковой дефлектор;
b. Пропустите выступ (M) комплекта мульчирования через нижнюю часть штифта (N), вставьте нижний левый угол комплекта мульчирования в пространство под основанием самофиксирующихся элементов (рисунок B), а затем вставьте правой штифт в отверстие деки (рисунок C).

PT – Montagem do kit de mulching (se aplicável)

Se decidires cortar a relva, triturá-la (mulch) e deixá-la no relvado, está disponível, mediante pedido, um kit de “mulching”. Este deve ser montado no prato de corte conforme indicado nas ilustrações.
Nota: Quando precisares abrir o defletor lateral, pressiona primeiro o botão de bloqueio automático e não forces a abertura.
a. Pressiona o botão de bloqueio automático para abrir o defletor lateral;
b. Passa a lingueta (M) do kit de mulching pela parte inferior do pino (N), insere o canto inferior esquerdo do kit de mulching no espaço sob a base das peças de bloqueio automático (Figura B), e insere o pino direito no orifício da plataforma (Figura C).

BG – Монтаж на мулч-комплект (ако е приложимо)

Ако решите да окосите тревата, да я мулчирате и да я оставите върху тревата, по заявка е наличен „mulching“ комплект. Той трябва да бъде монтиран на режещия модул, както е показано на илюстрациите.
Бележка: Когато трябва да отворите страничния дефлектор, първо натиснете самозаключващия бутон и не го отваряйте с груба сила.
a. Натиснете самозаключващия бутон, за да отворите страничния дефлектор;
b. Прекарайте лапата (M) на мулч-комплекта през долната част на щифта (N), поставете долния ляв ъгъл на мулч-комплекта в пространството под основата на самозаключващите се части (Фигура B) и вкарайте десния щифт в отвора на платформата (Фигура C).

LV – Mulčēšanas komplekta uzstādīšana (ja piemērojams)

Ja izvēlies pļaut zāli, smalki to sasmalcināt (mulčēt) un atstāt uz zālāja, pēc pieprasījuma ir pieejams “mulching” komplekts. Tas jāuzstāda uz zāles pļaujmašīnas dekas, kā norādīts attēlos.
Piezīme: Ja nepieciešams atvērt sānu deflektoru, vispirms nospied pašslēdzamo pogu un neizdariet piespiedu atvēršanu.
a. Nospied pašslēdzamo pogu, lai atvērtu sānu deflektoru;
b. Izpārdobi (M) mulčēšanas komplekta mēlīti cauri tapas pamatnei (N), ievieto mulčēšanas komplekta apakšējo kreiso stūri telpā zem pašslēdzamo daļu pamatnes (Attēls B), un ievieto kreiso tapu caurumā dekā (Attēls C).

LT – Mulčiavimo komplekto montavimas (jei taikoma)

Jeigu nuspręstumėte pjauti žolę, ją mulčiuoti ir palikti ant vejos, pagal užsakymą yra prieinamas „mulching“ komplektas. Jį reikia pritvirtinti ant pjovimo denio, kaip nurodyta iliustracijose.
Pastaba: Kai reikia atidaryti šoninį išmetamąjį deflektorių, pirmiausia paspauskite savefiksuojantį mygtuką ir neatidarykite jo jėga.
a. Paspauskite savefiksuojantį mygtuką, kad atidarytumėte šoninį deflektorių;
b. Praveržkite (M) mulčiavimo komplekto skląstį pro kaiščio (N) apačią, įstatykite apatinį kairjįį komplekto kampą į ertmę po savefiksuojamų dalių pagrindu (3 pav.), ir įstumkite dešinį kaištį į denio skylę (4 pav.).

FI – Multaus-sarjan asennus (jos soveltuu)

Jos päätät leikata nurmikon, multata nurmikko ja jättää viheriölle, “mulching”-sarja on saatavilla tilauksesta. Se on koottava leikkuulaitteeseen, kuten kuvitukset osoittavat.
Huomautus: Kun sinun on avattava sivuohjain, paina ensin lukittuvaa nappia, äläkä avaa väkisin.
a. Paina lukittuvaa nappia avataksesi sivuohjaimen;
b. Vie multausasarjan lovi (M) nastan (N) alapuolelta, aseta multaussarjan vasen alakulma tilaan lukittuvien osien alustan alla (Kuva B), ja työnnä oikea tappi alustassa olevaan reikään (Kuva C).

TR – Çim biçme makarasına mulching kiti montajı (uygulanabilir ise)

Çimi biçip, parçalayarak (mulching) çim üzerinde bırakmayı tercih ederseniz, talep üzerine bir “mulching” kiti mevcuttur. Bu, şekillerde gösterildiği gibi kesim güvertesine monte edilmelidir.
Not: Yan yönlendirme kapağını açmanız gerekirse, önce kendinden kilitlenen düğmeye basın ve zorlamayın.
a. Yan yönlendirme kapağını açmak için kendinden kilitlenen düğmeye basın;
b. Mulching kitinin çıkıntısını (M), pim (N) altından geçirin, mulching kitinin sol alt köşesini kendinden kilitlemeli parçaların tabanının altındaki boşluğa yerleştirin (Şekil B), ve sağ tapayı güverte deliklerine yerleştirin (Şekil C).

Cod. 68180061 – Set/2025